aliplast
aluminium systems

Pergola
NUUN ECO

NUUN ECO

NUUN

Ein für die Welt um Sie herum offenes Haus

aliplast
aluminium systems

Inhaltsverzeichnis

Pergola NUUN ECO

Charakteristische Systemmerkmale 04
Zusätzliche Elemente 06

Technische Spezifikation 08

Pergola NUUN ECO Zusätzliche Ausstattung

Pergola + Screen Cube 10
Pergola + Slide Glass 12

Bioklimatische Pergola – die beste Wahl für eine Terrassenüberdachung

NUUN **ECO**

Die Pergola NUUN ECO ist eine Terrassenüberdachung, die aus automatisch drehbaren Lamellen besteht, die eine natürliche Luftumwälzung als auch Schutz vor Sonne und Regen gewährleisten. Das System ist als ein Modul in zwei Versionen erhältlich: freistehend und an einer Wand befestigt.

Die Pergola NUUN ECO ist eine effektvolle und funktionale Überdachung von ebenen Flächen, die für private Wohngebäude als auch für gewerbliche Räume vorgesehen ist. Der Stil von Pergola NUUN ECO bewährt sich sowohl in modernen als auch traditionellen Formen der Architektur.

Es besteht die Möglichkeit, die Konstruktion der Pergola durch zusätzliche Elemente auszubauen: Sonnenschutz vom Typ zip screen, System von Ganzglasschiebetüren, Wärmestrahler oder LED-Beleuchtung.

Die bioklimatische Pergola NUUN ECO ermöglicht und gewährleistet, die Terrassenebene unabhängig von Wetter und Jahreszeit zu nutzen.

Konstruktionsversionen der Pergola NUUN ECO

freistehend

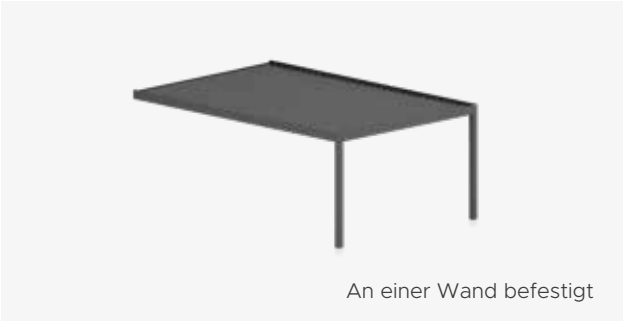

An einer Wand befestigt

Charakteristische Systemmerkmale

_ Erhältliche Konstruktionsoptionen der Pergola NUUN ECO: freistehend, an einer Wand befestigt;
_ Die Konstruktion der Pergola besteht aus extrudierten pulverbeschichteten Aluprofilen;
_ Das Dach der Pergola bilden bewegliche Alulamellen – erhältliche Kammerlamelle;
_ Drehwinkel der Lamellen (beide Typen): von 0˚bis 110˚;
_ Das geschlossene Dach der Pergola NUUN ECO liegt am Rahmen fest an und bildet eine dichte Überdachung dadurch, dass in Lamellen und im Konstruktionsrahmen Dichtungen eingebaut sind;
_ Die Konstruktion ist mit einem integrierten Wasserableitungssystem in Pfosten ausgestattet;
_ Es besteht die Möglichkeit, zusätzliche Elemente zu installieren und das System auszubauen:
  _ Lineare LED-Beleuchtung,
  _ Wärmestrahler,
  _ Seitlicher Sonnenschutz vom Typ zip screen,
  _ Mehrere Glasschiebetüren in einer Ebene (speziell dafür vorgesehene Slide Glass System);
_ Dadurch, dass de Profile im 90-Grad-Winkel verbunden werden, kann die Konstruktion aus vorgefertigten Teilen einfach zusammengebaut werden;
_ Es ist auch die Option mit erhöhter Krone / mit einem Aufsatz / erhältlich: sie kaschieren die Lamellen beim Öffnen und den Zylinder bei seinem Betrieb;
_ Keine Montageteile sind sichtbar; die zur Montage verwendeten Verbindungselemente werden durch die aus Aluprofilen erzeugten Blenden überdeckt.

Lamelle

_ Kammerlamelle

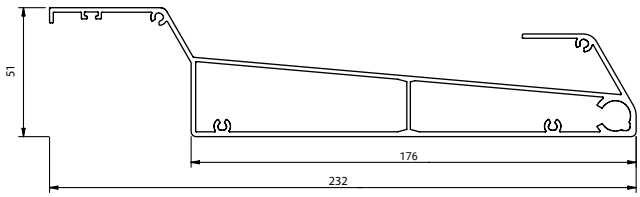

Kammerlamelle

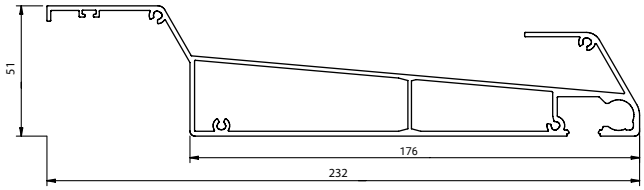

Kammerlamelle - LED

Pergola NUUN ECO

Zusätzliche Elemente

Rolladen zip screen

Der Sonnenschutz von Typ zip screen. Hochwertige durchsichtige und undurchsichtige Gewebearten und eine breite Farbpalette ermöglichen, den Rolladen an den Gebäudeentwurf ideal anzupassen.

Verglasungen

Slide Glass – das Glasschiebetürsystem ohne Wärmedämmung. Kennzeichnend für das System ist, dass die Kanten der Aluprofile kaum sichtbar sind, es ist somit eine transparente und visuell einfache Konstruktion gewährleistet.

Beleuchtung

Die lineare Beleuchtung ist in der Lamelle der Pergola und im Konstruktionsrahmen eingebaut. Eine weiße lineare Beleuchtung ist erhältlich. Die Verkabelung ist in der Konstruktion ästhetisch verdeckt. Zusätzliche Option: Lichtstärke. Die Steuerung ist mit Hilfe einer Fernbedienung oder einer App möglich.

Wettersensoren

Die Wettersensoren sorgen für Bequemlichkeit und Sicherheit. Bei ungünstigen Witterungsbedingungen senden Regen-, Wind- und Schneesensoren ein Signal. Der Rolladen reagiert darauf automatisch, indem er schließt und somit auch die gesamte Ausstattung auf der Terrasse schützt. Die Pergola ist mit Wettersensoren ausgestattet. Das ist eine intelligente Technologie, die auf sich verändernden Witterungsbedingungen reagiert.

Windsensor

Temperaturfühler

Regensensor

Wärmestrahler

Wärmestrahler

Das System von Wärmestrahlern ist eine moderne und sichere Lösung für die Heizung. Die Steuerung erfolgt mit Hilfe einer Funkfernsteuerung.

Automatik

Fernbedieung

Telefon

Die innovative Konstruktion der bioklimatischen Pergolen ermöglicht, sie mit einem automatischen Regelungssystem auszustatten. Eine automatisierte Pergola macht das Haus bequemer. Es ist möglich, die Pergola mit Hilfe einer Fernsteuerung oder eines Telefons zu steuern. Durch einen Anschluß an die Zentrale der Hausautomation werden Bedienungskomfort und Bequemlichkeit gewährleistet.

Pergola NUUN ECO

Spezifikation

Pergola NUUN ECO

Beschreibung	An der Wand	Freistehend
Maximale Breite	4 000 mm	4 000 mm
Maximale Auskragung	7 010 mm	6 860 mm
Maximale Höhe	3 000 mm	3 000 mm
Winddruck	500Pa (Windgeschwindigkeit: 100km/h) – Senkrecht zur Überdachungsebene*	

* Bei einer Konstruktion mit Sonnenschutz vom Typ zip screen – der Sonnenschutz muss hochgehoben sein

2 Auskragungsarten:

_ Standardversion Konstruktion von Pergola NUUN ECO 75 mm
_ Pergolakonstruktion NUUN ECO mit Erhöhung/Krone zum Kaschieren von Lamellen und Zylindern +150 mm in Konstruktion

Farbgebung

Die Überdachungen der Terrassen NUUN ECO sind in einer breiten Palette von Farben erhältlich. Zur Wahl gibt es: alle RAL-Farben, Strukturfarben, Farben mit Holzeffekt - Aliplast Wood Colour Effect, Farben, Farben, die eine Steinstruktur nachahmen - Aliplast Loft View, zweifarbige Überdachungen. Die Qualität und Haltbarkeit werden durch Zertifikate Qualicoat 1518 und Qualideco PL0001 garantiert.
Die Pergola NUUN ECO ist aus hochwertigen Stoffen (Aluminium) hergestellt, die gegen Einwirkung von externen Einflussfaktoren beständig sind, somit garantieren sie eine langfristige und zuverlässige Nutzung der Pergola.

Pergola NUUN ECO

NUUN Eco+Sonnenschutz Screen Cube

Pergola + zip screen

Screen Cube ist ein Sonnenschutzsystem vom Typ zip screen. Das System gewährleistet den Schutz gegen eine übermäßige Sonneneinstrahlung, gilt auch als eine ausgezeichnete Barriere für Wind, Insekten und Verunreinigungen. Das Sonnenschutzsystem ist ein optionaler Bestandteil der Pergola NUUN ECO.

_ Minimal sichtbare Breite des Führungsschienenprofils 30 x 50 mm – ein Entlastungsbalken, der in der Kassette vollständig versteckt ist: dadurch wird der optimale Zugang zum Licht bei geöffnetem Sonnenschutz garantiert;
_ Eine Hinderniserkennung, die die Sonnenschutzbewegung bei einem Hindernis stoppt, kann eingesetzt werden;
_ Das Gewebe ist mit der Führungsschiene integriert (Reißverschluss eingeschweißt): dadurch wird die maximale zusätzliche Abdichtung garantiert;
_ Eine breite Palette von hochwertigen (durchsichtigen und undurchsichtigen) Geweben, die - je nach Gewebeart - durch Reflexion und Absorption des Sonnenlichts ermöglichen, das Sonnenlicht sogar um 100% und gleichzeitig die UV-Strahlung wesentlich zu reduzieren;
_ Eine breite Farbpalette von Bauelementen und Geweben erlaubt, den Sonnenschutz Screen Cube an die Farbe der Pergola NUUN ECO ideal anzupassen;
_ Steuerung: automatisch; der Sonnenschutz Screen Cube kann mit dem intelligenten Steuerungssystem integriert werden.

Maximale Abmessungen:
Maximale Höhe: Sonnenschutzsystem zip screen im Lichte eingebaut:
Gewebe: 0% - auf Anfrage
Gewebe: 5% - 3000 mm
Gewebe: 1% - 2710 mm /gemessen von unten bis zum oberen Teil des Kastens/
Maximale Breite: 4000 mm
Minimale Abmessungen: 950 x 500 mm
Beschattungsflächen mit einer Breite von bis zu 4 m und mit einer Fläche von 12 m^2 möglich.

Pergola NUUN ECO

NUUN Eco+Slide Glass

Pergola + slide glass

Slide Glass ist ein Glasschiebetürsystem ohne Wärmedämmung, es ist zum Aufstellen von Vertikalwänden in Pergolen vorgesehen. Die Glastüren und minimale Sichtbarkeit der Kanten von Aluprofilen bestimmen dezent die Grenzen des Außenraums, wobei sie das Gefühl der Kontinuität zwischen dem Innenraum und der Umgebung hervorheben.

_ Einsatz von Führungsschienen mit 3, 4 und 5 Laufbahnen möglich;
_ Die Schienen, auf denen Türflügel geschoben werden, können aus Aluminium oder aus rostbeständigem Stahl erzeugt sein; sie können voneinander unabhängig oder als Laufbahnen eingebaut werden.
_ Das System ist mit einem extra dafür vorgesehenen Zubehör ausgestattet: Laufwagen mit Regelung und ohne Regelung, am Glas befestigte Handleisten und spezielle Hakenschlösser;
_ Die Konstruktion kann mit Hilfe eines eingebauten Hakens oder einer seitlichen mit Schloss versehenen Verriegelung abgeschlossen werden (bei Verglasungen an allen vier Seiten schlagen wir vor, eine Konstruktion ohne seitliche Haken aufzustellen);
_ Im System besteht auch die Möglichkeit, über untere unter dem Rahmen vorhandenen Profile eine verdeckte Dränage durchzuführen;
_ Bei Systemlösungen ist es vorgesehen, dass die durch über die Konstruktion mit Schiebetüren vorhandenen Bauelemente verursachten Durchbiegungen ausgeglichen werden;
_ Profillose Labyrinthverbindung (ohne zusätzliche Abdichtung) oder eine Verbindung der beweglichen Türflügel mit Hilfe eines schmalen Bürstenprofils möglich.

Füllung: 10 mm starke gehärtete Glasscheibe
Türflügelabmessungen:
_ Breite: 500-1600 mm
_ Höhe: bis zu 2600 mm
Maximales Türflügelgewicht: 80 kg

Hauptprofile der Pergola NUUN ECO

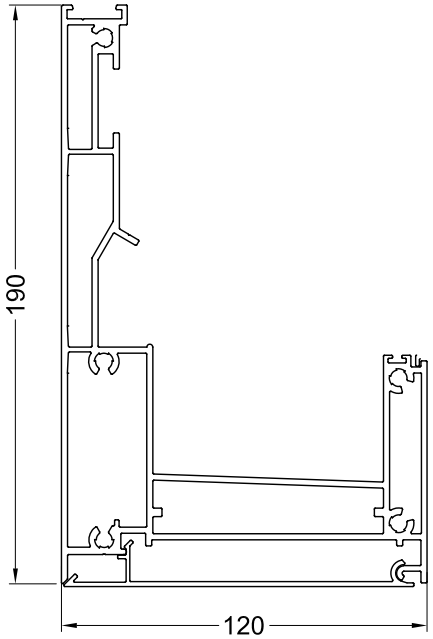

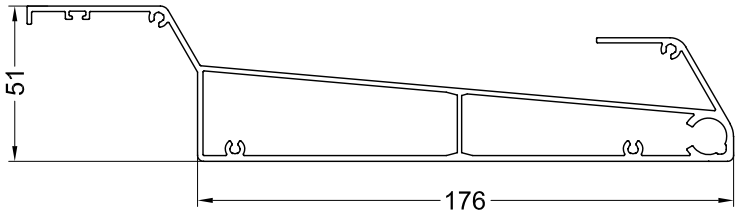

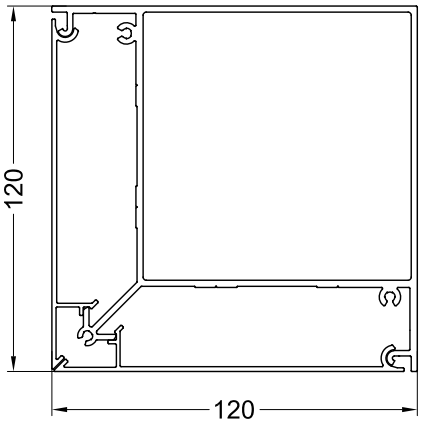

Querschnitt Längsführungsschiene Pergola NUUN ECO

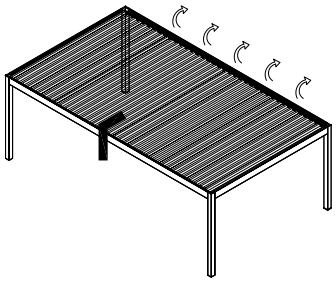

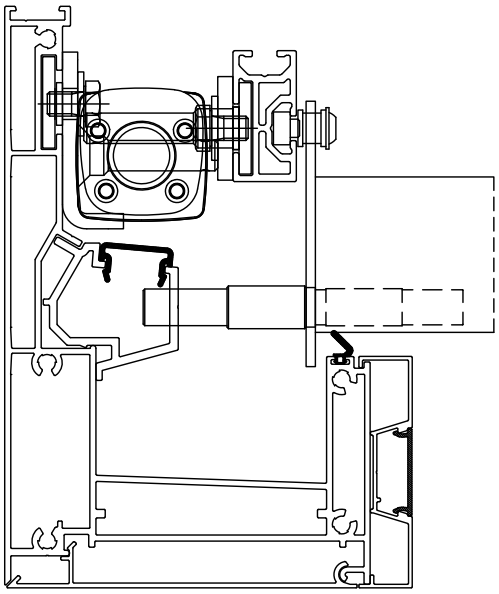

Querschnitt Querführungsschiene Pergola NUUN ECO

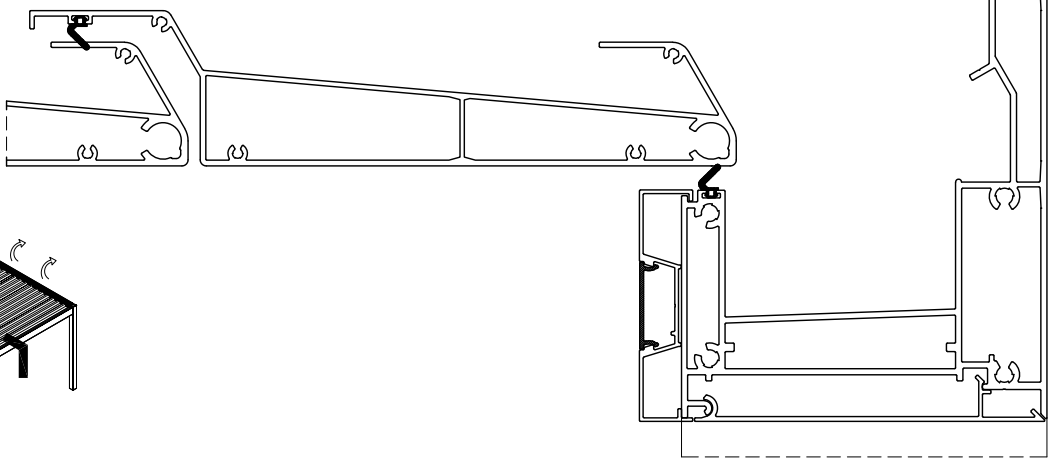

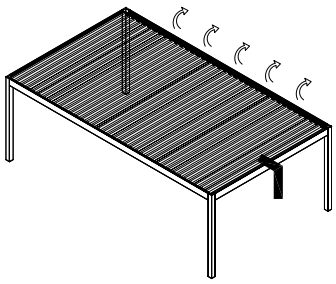

Pergola NUUN ECO + zip screen Cube

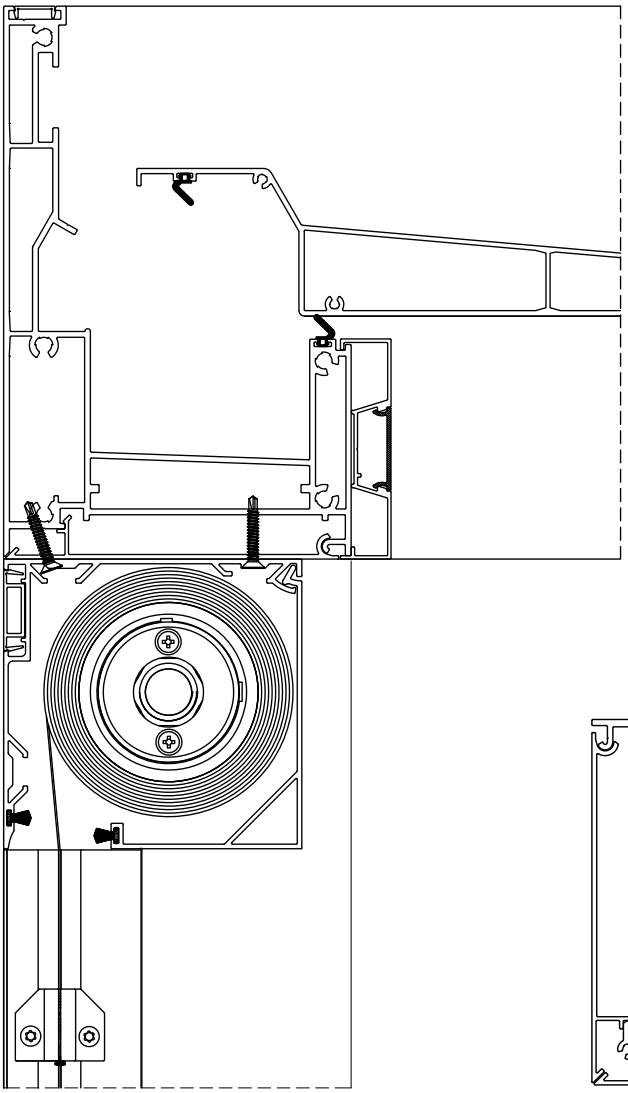

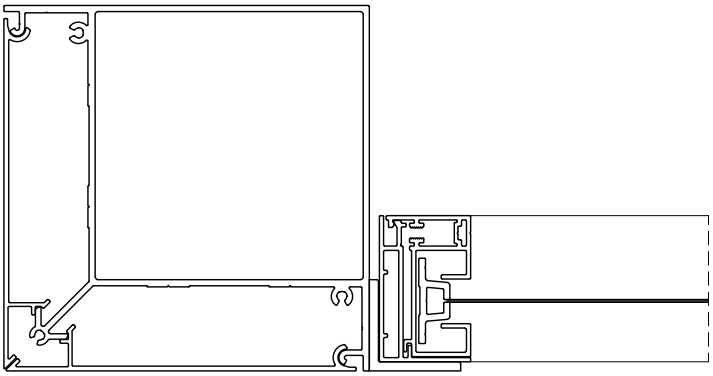

Pergola NUUN ECO + Slide Glass

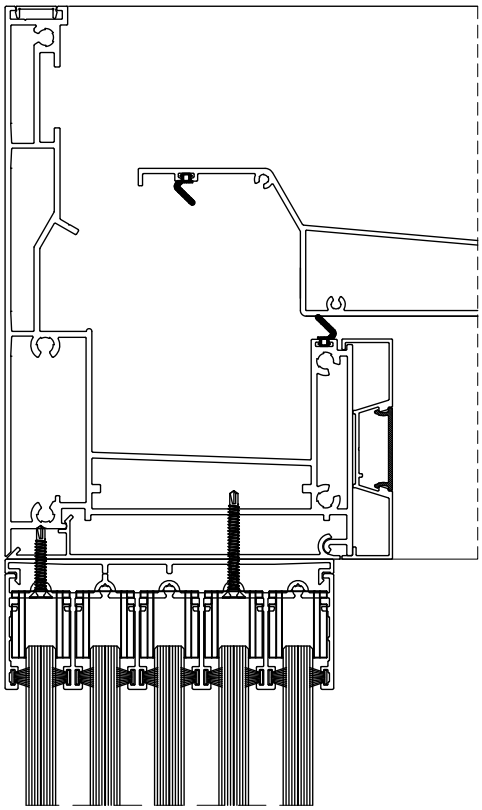

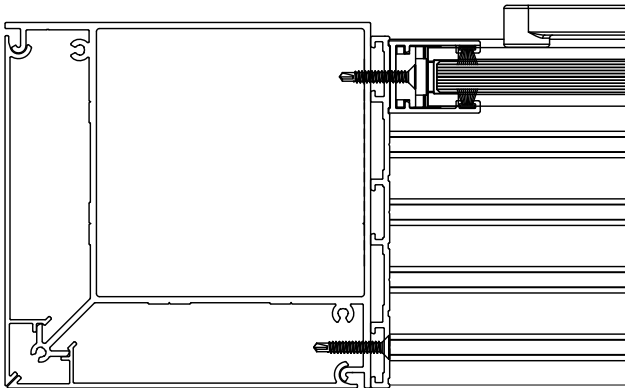

aliplast
aluminium systems

Aliplast Sp. z o.o.
ul. Wacława Moritza 3
20-276 Lublin, Polen

Kontakt
Tel: +48 81 710 66 10
Mobil: +48 609 490 792
E-Mail: pergole@aliplast.pl

www.aliplast.pl